シリーズ拡大

天端のレベルポイントを決める!!

KS ポインター GS

PAT.

KS brand
株式会社 国元商会

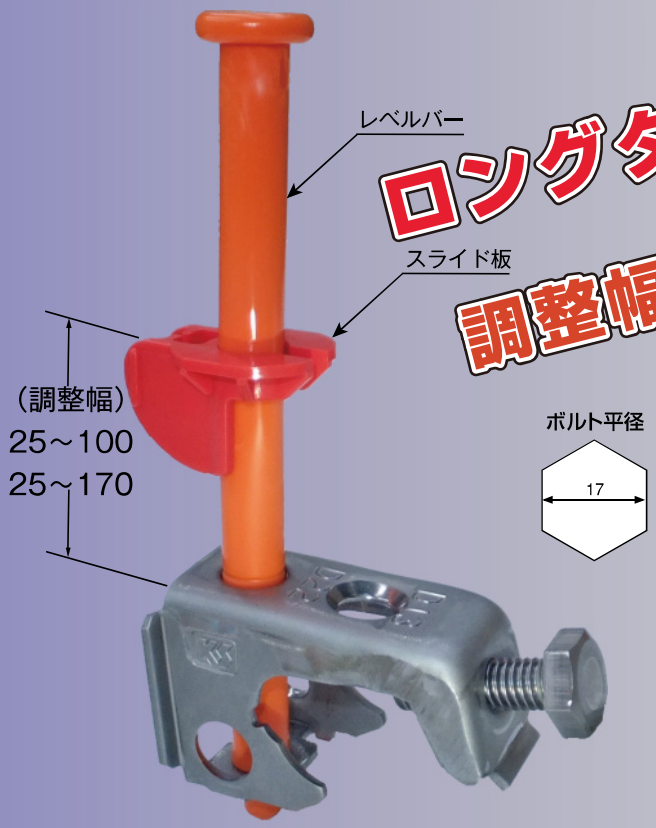

ロングタイプを追加!!

調整幅170まで対応

◎金物とレベルバーは同梱されています。

インパクトドライバーで施工可能!!

・ボルトが斜め取付けだから、締めやすい!
・100ピッチの配筋でも、らくらくインパクト施工!

純かぶり対応!!

※右図 横筋取付けの場合。

天端出しがワンタッチ!!

・スライド板をつまんで、上下にスライド!
※ずれ防止の為にスライド板内側には、突起をつけています。

優れた復元力のレベルバー!!

・圧送ホース等が接触しても、しっかりと起き上がる!

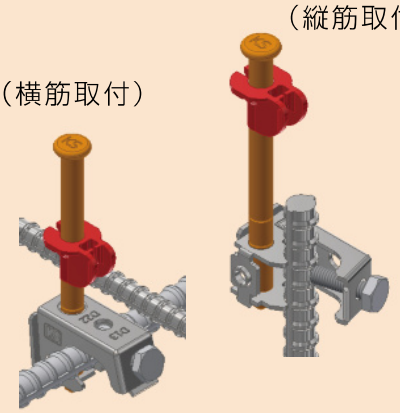

横筋・縦筋どちらでも取付可能。

商品名	KS ポインター GS	
品番	0270130	0270170
サイズ	100	170
調整範囲	25~100	25~170
入数	100セット	
梱包質量	14.0kg	15.0kg
適応鉄筋径	D13~D22	

1. レベルバー取付けと撤去方法

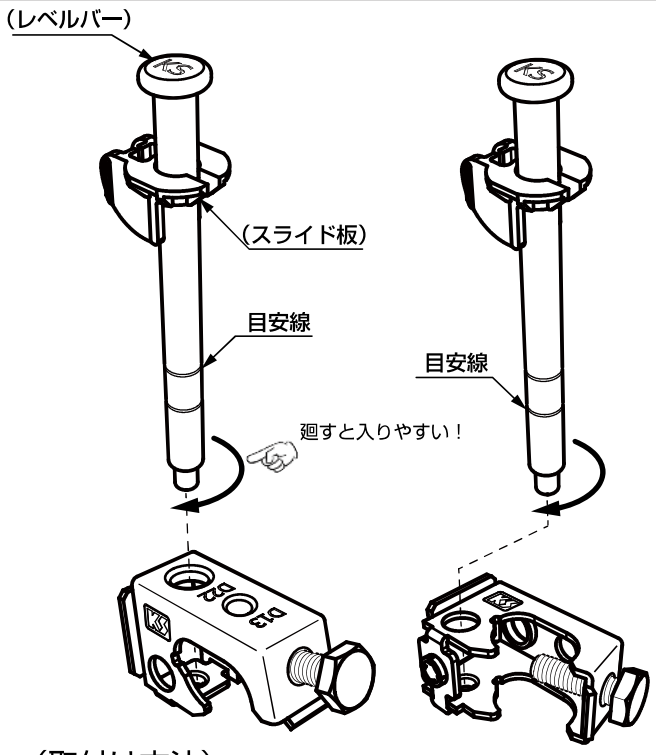

（取付け方法）
レベルバーを金物本体にねじ込むように挿入して下さい。
※目安線と金物の面が合う位置まで、挿入して下さい。

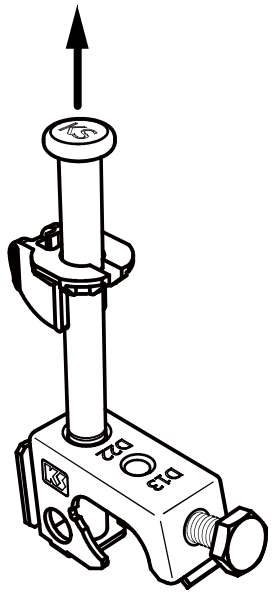

（撤去方法）
レベルバーを持ち、引き抜いて下さい。

2. スライド板調整方法（レベル出し）

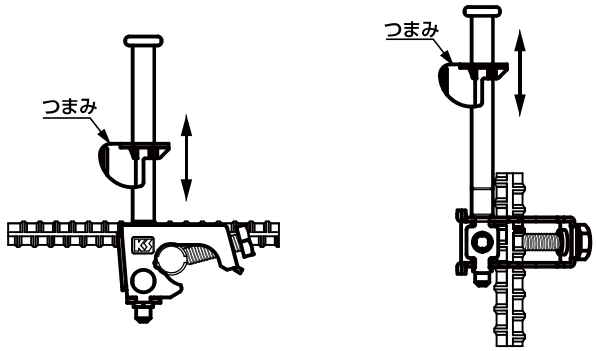

（レベル出し方法）
スライド板のつまみを握り、レベルバーに沿って
上下に可動させ、レベル位置を合わせて下さい。

⚠ 注意事項

- ●取付けボルトを締めすぎないようにして下さい。（締付トルク：10N・m）
- ●本体へのレベルバー取付けは、ねじ込むようにして、目安線まで挿入して下さい。
- ●竹節の鉄筋にのみ対応します。規格外の鉄筋には使用しないで下さい。
- ●一度、取付けたポインター本体を再利用する場合は、他の鉄筋に取り付けられない場合があります。
- ●製品の改良、向上などのため、製品の仕様、寸法など予告なく変更することがありますので予めご了承下さい。

KS brand 株式会社 国元商会

本　　社　〒541-0043　大阪市中央区高麗橋3-1-8
TEL(06)6231-8188　FAX(06)6231-8177
URL：https://www.kunimoto-s.co.jp

東京支店　〒102-0093　東京都千代田区平河町2-3-19
TEL(03)5214-8070　FAX(03)5214-8075

九州営業所　〒812-0007　福岡市博多区東比恵3-24-5
TEL(092)413-6880　FAX(092)413-6888

札幌営業所　〒003-0030　北海道札幌市白石区流通センター6-2-40
TEL(011)896-8180　FAX(011)896-8170

沖縄出張所　〒900-0013　沖縄県那覇市牧志2-17-27
TEL(098)988-3267　FAX(098)988-3268

取扱店

Rev.9 2023.03.27a