コンクリート打継ぎ材

スポコン

20th
実績と信頼の証
おかげさまで
発売から20年

早い!!きれい!!
急な工区割変更
にも対応!!

株式会社 京都スペーサー
http://www.kyospe.co.jp/

「スポコン」

梁用（レギュラー）
高さ1,200×横幅100
芯材=D10

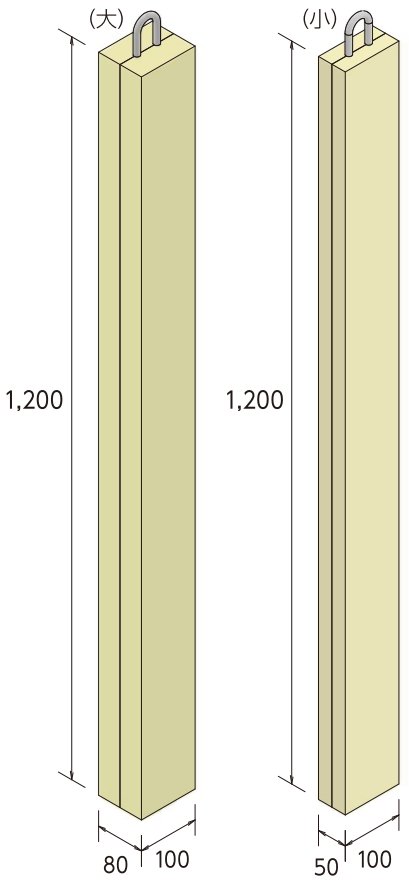

耐圧版用（ハーフ）
高さ700×横幅100
芯材=φ6

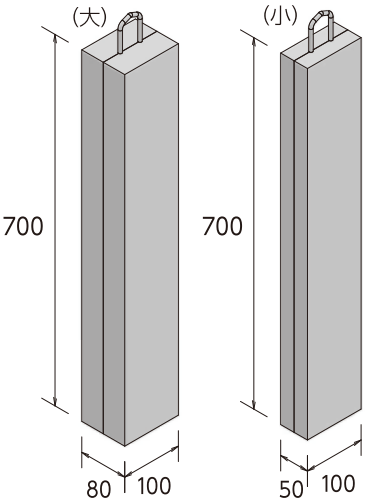

スラブ用（スラブ）
高さ300×横幅100
芯材=φ4

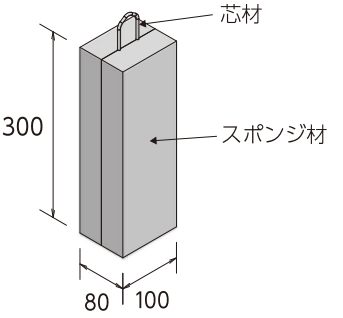

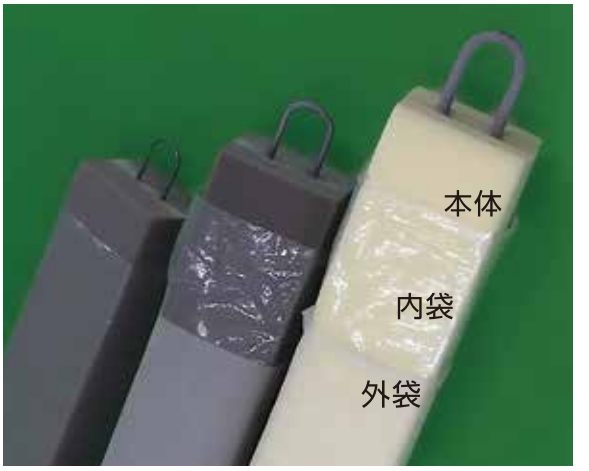

※梁用及び耐圧版用につきましては、厚みを2種類用意させて頂いており、
これにより鉄筋間を出来るだけ埋める事ができる様に考えております。

「スポコン」製品一覧表

スポコン製品についてはこちら

	品　名	サイズ(mm)	摘　要
既製品	1.レギュラー(大)	1,200×100×80	梁施工用
	2.レギュラー(小)	1,200×100×50	
	3.ハーフ(大)	700×100×80	耐圧版施工用
	4.ハーフ(小)	700×100×50	
	5.スラブ	300×100×80	スラブ施工用(袋1枚のみ)
消耗品	1.外替袋レギュラーUR(大)	1,250×97×77	(ウレタン製)
	2.外替袋レギュラーUR(小)	1,250×97×47	
	3.外替袋ハーフUR(大)	750×97×77	
	4.外替袋ハーフUR(小)	750×97×47	
	1.内替袋レギュラー内PE(大)	1,350×97×77	(PE製)
	2.内替袋レギュラー内PE(小)	1,350×97×47	
	3.内替袋ハーフPE(大)	850×97×77	
	4.内替袋ハーフPE(小)	850×97×47	
	5.替袋スラブPE	380×97×77	

梁用（レギュラー H=1,200）

使用状況（打継）

❶スポコン設置前

❷スポコン設置後

❸コンクリート打設後

❹スポコン撤去後

❺スポコン撤去後（打継面その1）

❻スポコン撤去後（打継面その2）

耐圧版用（ハーフ H=700）

使用状況（打継）

❶スポコン設置前

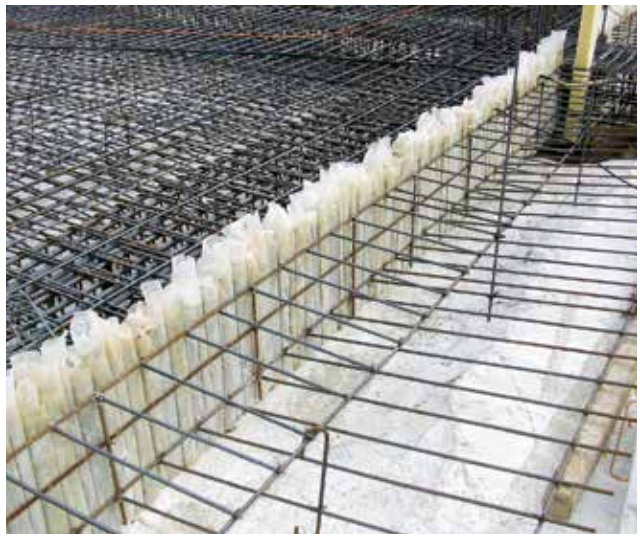

❷スポコン設置後

❸コンクリート打設中

❹コンクリート打設後

❺スポコン撤去中

❻スポコン撤去後（打継面）

スラブ用（スラブ H=300）

使用状況（打継）

❶フラットデッキ（設置その1）

（設置その2）

❷フェローデッキ（CON打設中）

（撤去後）

❸QLデッキ（CON打設中）

（撤去後）

施工時の注意

【スラブ用】

❶ハーフPC版・デッキスラブなどで配筋が、シングルとなる部位については使用が困難な場合がございます。補強が可能な場合はD10筋を下側に追加される事を、お薦めいたします。

❷配筋に溶接金網（ワイヤーメッシュ）を使用の場合、重ね部を揃えて（マス目を乱さない様）配置していただく事で、スポコンの設置が容易になります。

【耐圧版用】

❶打継ラインにある鉄筋（スポコンの背あたり、補強となる鉄筋）がコンクリートの側圧でズレてしまう事のない様、事前に結束線などで固定しておく事が肝心です。

❷耐圧版の上端筋と下端筋の間隔が350mmを超える場合は、中間にD13筋を追加し補強されることを、お薦めいたします。

【梁用】

❶梁のスターラップを側圧補強として代用するため、該当部分のスターラップはあらかじめ強固に固定しておいてください。

❷スポコンがコンクリートの側圧で変形しないよう補強筋が必要です。鉄筋D13を水平方向に上下間隔が200mm以内になるよう追加してください。

❸スポコンを設置していただく前に、作業する位置にある障害物（鉄筋、結束線などの端部・足下のスペーサー）の整理をしていただく事で作業時間の短縮・スポコンの破損防止に繋がります。

NETIS 登録番号：KK-220011-A

箱抜き作業の劇的改善!

スポボイド

紙管ボイドに
代わる外構の柵、
転落防止柵など

カンタン施工!

高さ調節もラクラク!

カンタン脱型!

繰り返し使用可能で
ごみが減る!

カンタン施工!60秒!

高さ調整もラクラク

脱型もカンタン

完成!

詳しくはこちら ▲

本　社
〒590-0157
大阪府堺市南区高尾1-527-1
TEL.(072)274-5556

札幌営業所
〒002-8081
北海道札幌市北区百合が原7-1-30
TEL.(011)776-3111

仙台営業所
〒983-0034
宮城県仙台市宮城野区扇町4-6-15
TEL.(022)782-3211

埼玉営業所
〒338-0002
埼玉県さいたま市中央区下落合1013-1
スピカビル2階
TEL.(048)606-3368

千葉北営業所
〒262-0012
千葉県千葉市花見川区千種町286-1
TEL.(043)307-8261

新宿営業所
〒160-0022
東京都新宿区新宿2-1-11 御苑スカイビル9階
TEL.(03)5362-7711

横浜営業所
〒223-0057
神奈川県横浜市港北区新羽町2041
TEL.(045)540-6211

中部営業所
〒491-0827
愛知県一宮市三ツ井3-5-22
TEL.(0586)75-3381

北陸営業所
〒924-0877
石川県白山市中町66 フクズミ別館B号室
TEL.(076)274-0445

京都営業所
〒612-0822
京都府京都市伏見区深草鞍ケ谷43-1
TEL.(075)642-0820

大阪営業所
〒590-0157
大阪府堺市南区高尾1-527-1
TEL.(072)274-2011

兵庫営業所
〒671-1557
兵庫県揖保郡太子町阿曽88
TEL.(079)287-6830

四国営業所
〒768-0014
香川県観音寺市流岡町946-1
TEL.(0875)57-5811

福岡営業所
〒812-0892
福岡県福岡市博多区東那珂3-6-62
TEL.(092)414-2011

南九州営業所
〒899-5111
鹿児島県霧島市隼人町姫城3-241
TEL.(0995)56-8673

2025.9 AN